Flange · Flanges

since 1908

SIDERFORGEROSSI GROUP

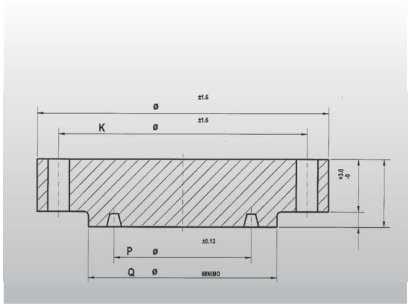

Blind flanges

Normative Principali · Main standards

ASME B 16.5

MSS SP-44

ASME B 16.47 series A and B

API 605

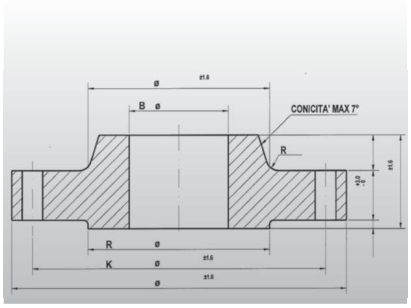

Slip on flanges

Normative Principali · Main standards

ASME B 16.5

BS 3293

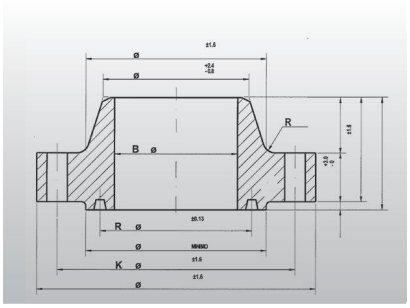

Welding Neck flanges

Normative Principali · Main standards

ASME B 16.5

MSS SP-44

BS 3293

ASME B 16.47 series A and B

API 605

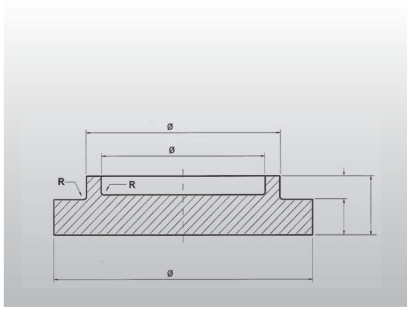

Tubesheet

Qualsiasi dimensione - Any dimension

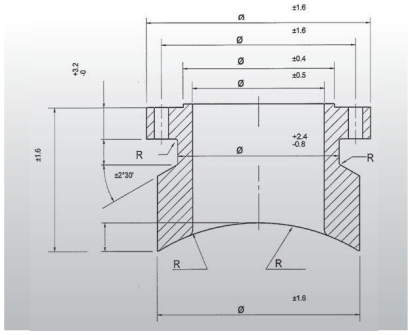

Self Reinforcing Long Welding Neck Flanges

Qualsiasi dimensione - Any dimension

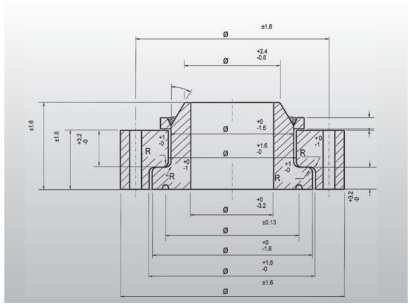

Swivel ring flanges

Qualsiasi dimensione - Any dimension

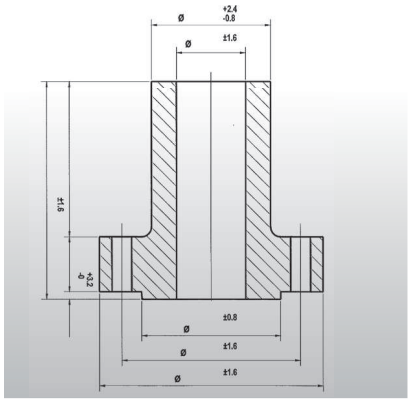

Long Welding Neck Flanges

Normative Principali · Main standards

ASME B 16.5

Qualsiasi dimensione - Any dimension

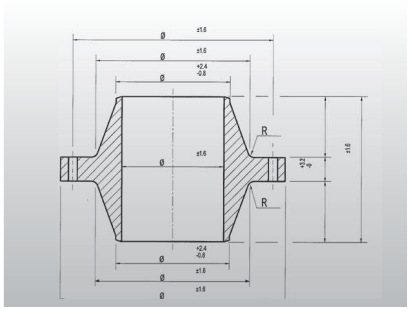

Anchor Flanges

Qualsiasi dimensione - Any dimension

Siderforgerossi Group SpA risulta particolarmente competitiva nella produzione della seguenti gamme di flange:

DN = > 24” per classi 150 e 300
DN = > 6” per classi 600 e 900
DN = > 6” per classe 1500
DN = > 6” per classe 2500

Siderforgerossi Group SpA è inoltre in grado di produrre flange speciali secondo disegni forniti dal cliente con un diametro massimo fino a 6000 mm. Su richiesta possono essere forniti calcoli di progettazione emessi da studi esterni qualificati.

Siderforgerossi Group SpA is particularly competitive in the production of the following range of flanges:

DN = > 24” for classes 150 and 300
DN = > 6” for classes 600 and 900
DN = > 6” for class 1500
DN = > 6” for class 2500

Siderforgerossi Group SpA can also produce special flanges according to clients' drawings with a maximum diameter of 6000 mm. Upon request design calculation made by qualified external engineering companies can be supplied.

Siderforgerossi Group SpA
36011 Arsiero · Vicenza · Italy
Via Cartiera di Mezzo, 38
T +39 0445 714.400

F +39 0445 714.444
info@siderforgerossi.com
www.siderforgerossi.com

SFRG SIDERFORGEROSSI GROUP